WIF78SQW2

WIF78SQW2

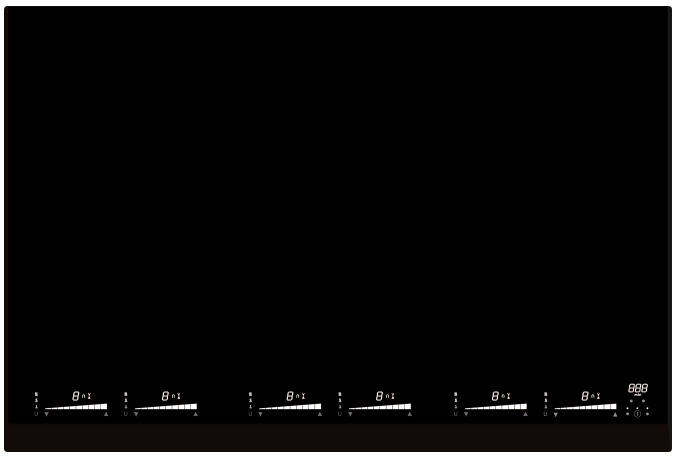

Intelligent induction med automatisk zoneaktivering, 78cm bred, serigrafiløst design, facetkanter, hvidt display

Den intelligente induktionskogeplade uden serigrafi er nu en realitet

Vores nyudviklede SQW-serie af særligt fleksible og elegante fuldinduktionskogeplader opfanger automatisk,hvilken zone du har placeret dit kogegrej på, og viser dig hvilken slider-betjening, du skal bruge.Når kogepladen er slukket, er den helt sort, hvilket giver et eksklusivt udseende, der passer ind i ethvert køkken.

Hvidt display

Witt A/S er glade for at kunne præsentere de smukke og elegante induktionskogeplader med hvidt lys i displayet. Det hvide lys giver en særlig følelse af eksklusivitet og stilrenhed. Det påberåber sig ikke unødvendig opmærksomhed, men giver i stedet pladen et unikt kvalitetskendetegn.

- 78 cm bred
- Intelligent induction med automatisk zoneaktivering
- Serigrafiløst design
- Betjening: Touch-Slider med Lightguide
- Facetslebne kanter, 33 mm på front,5 mm på siderne
- Elektronisk display integreret i pladen
- 6x induktionszoner: 220x180 mm ? 2100W, Booster: 2600W, Dobbeltbooster: 3700W (5500W på bro)
- Brofunktionen mellem forreste og bagerste zoner muliggør et kogeareal på 22x36 cm
- 9 varmetrin
- Automatisk bro-funktion
- Grill-funktion
- Boosterfunktion på alle 6 zoner
- Dobbeltbooster på alle 6 zoner
- Låsefunktion
- Sikkerhedsstop i 11 tilfælde
- 6 restvarmeindikatorer
- Timerfunktion på alle 6 zoner
- Automatisk tilberedningssensor: 42°C / 70°C
- Automatisk kogesensor: 94°C
- ?Stop & Go?-funktion

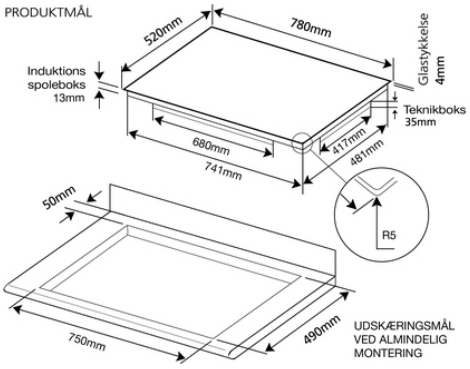

Glastykkelse	4mm
Ind.spoleboks	13mm
Teknikboks	35mm
Højde i alt	52mm

- Maks. effekt 11,1 kW
- Rengøringsvenligt glas
- Sort glas